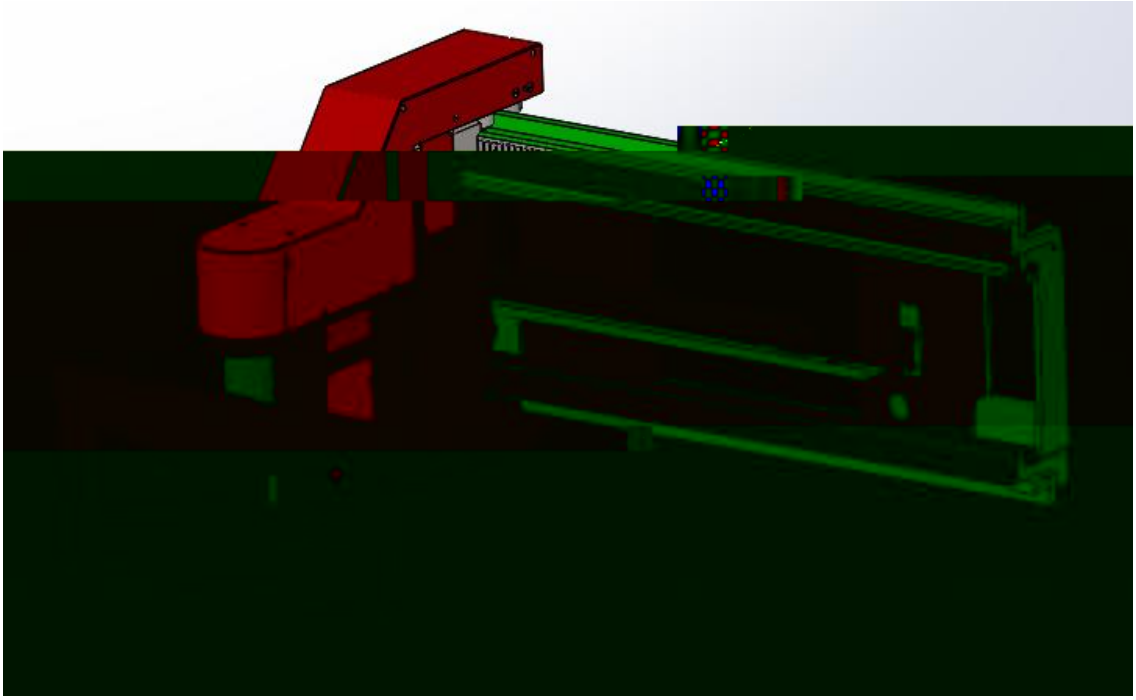

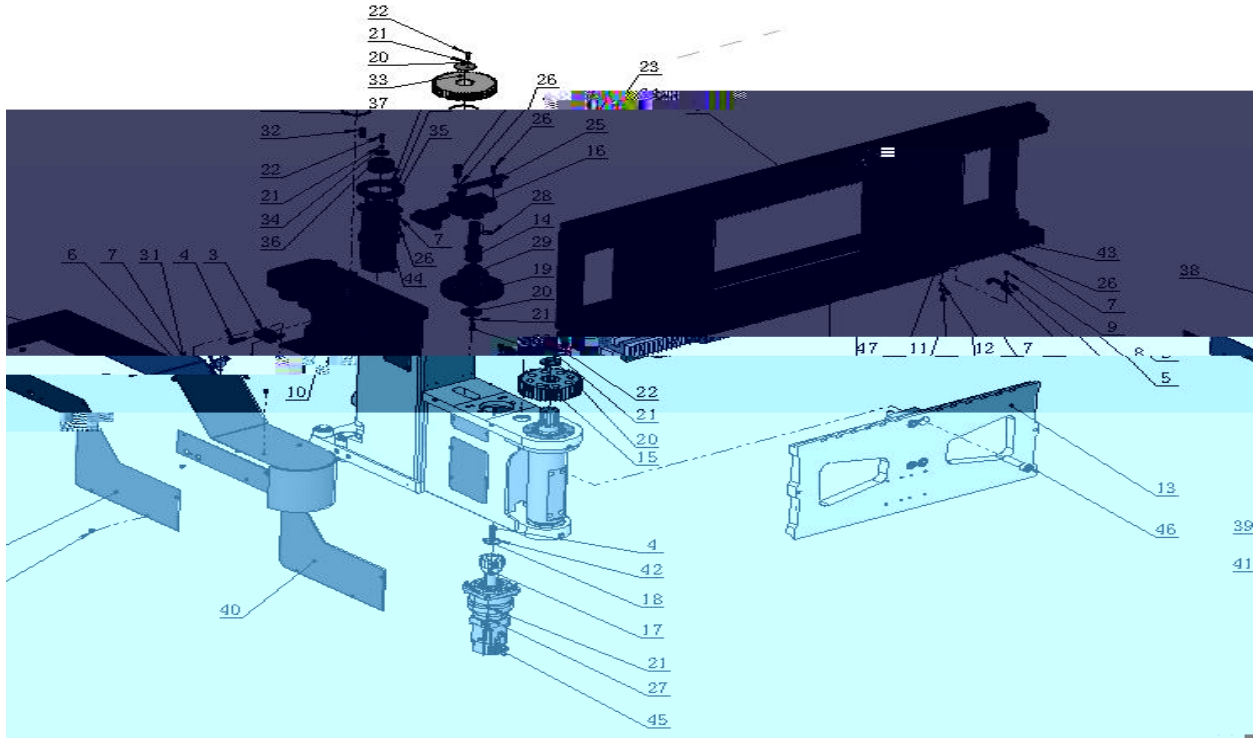
22
21
20
33
37
23
26
32
35
25
16
34
36
28
14
29
7
6
31
4
3
44
19
43
38
9
47
11
12
5
10
15
13
46
39
41
42
18
17
27
45
40

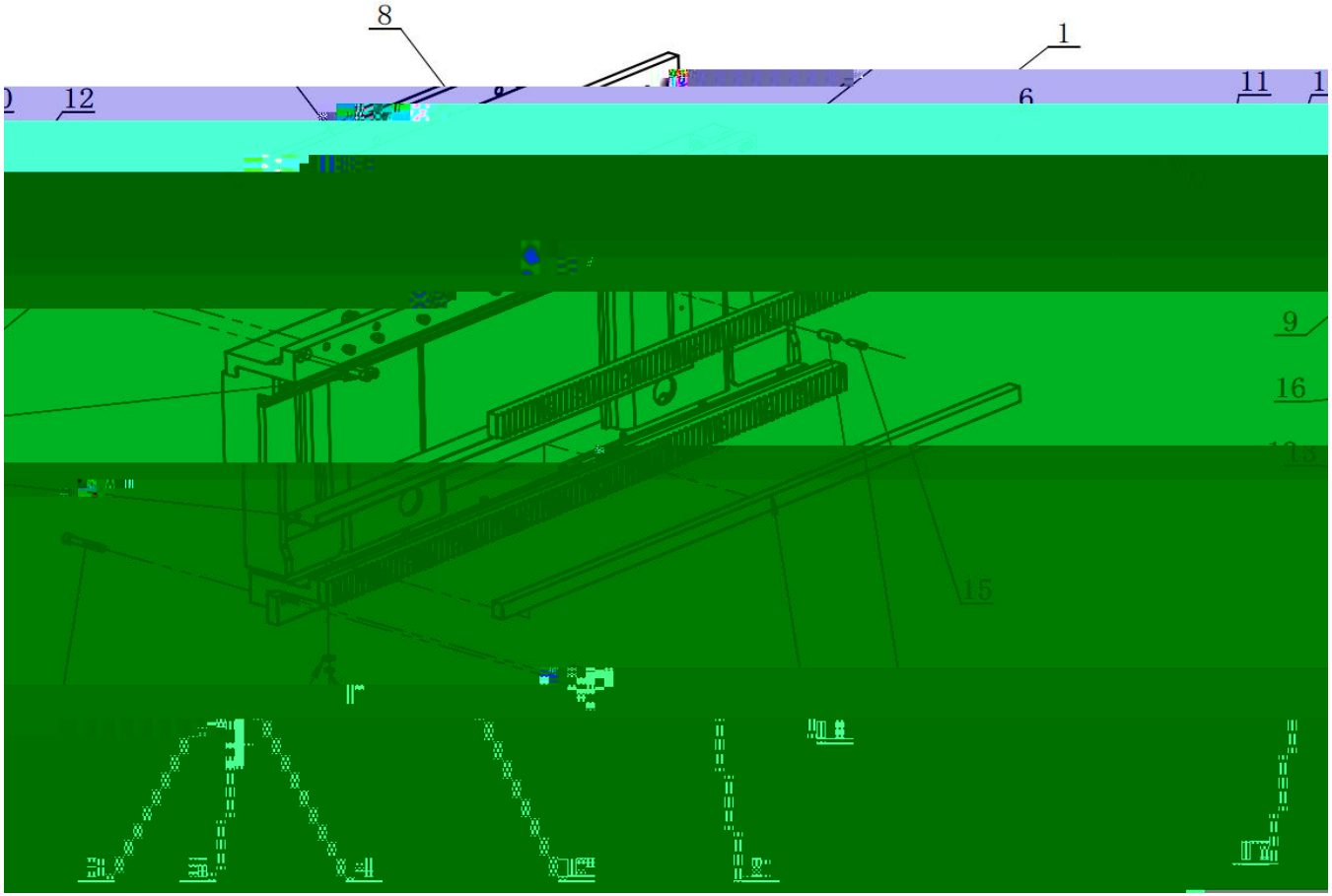
8
1
12
6
11
9
16
15

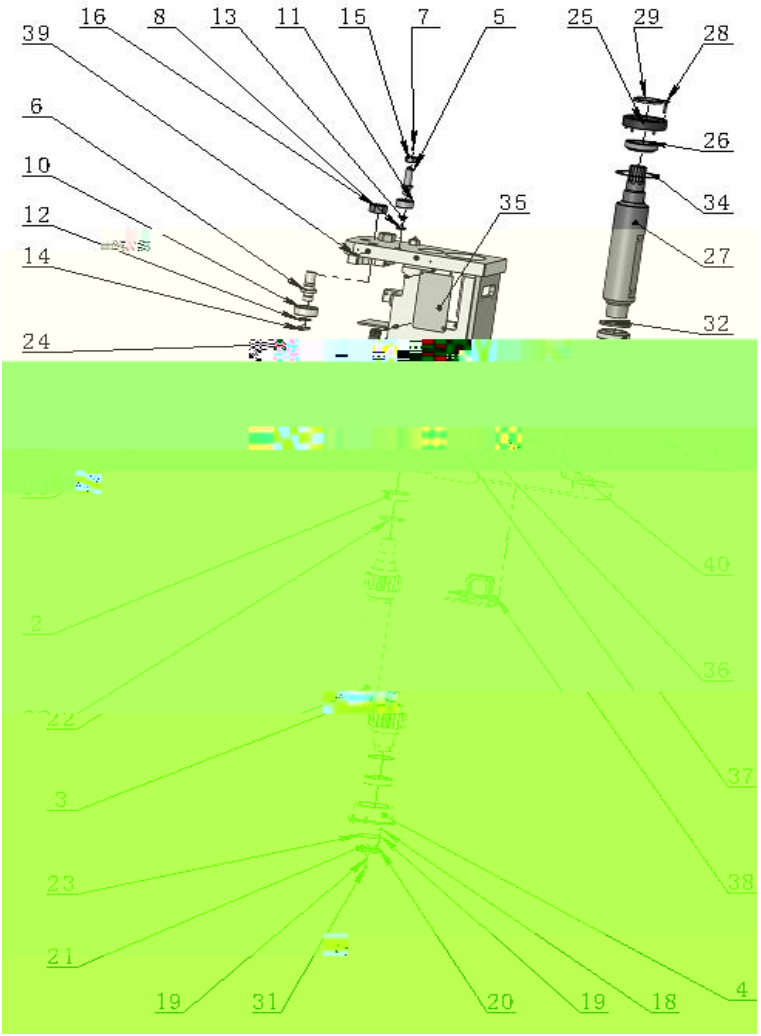
39
16
8
13
11
15
7
5
25
29
28
6
26
10
35
34
12
27
14
32
24
40
2
36
22
37
3
38
23
21
4
19
31
20
19
18

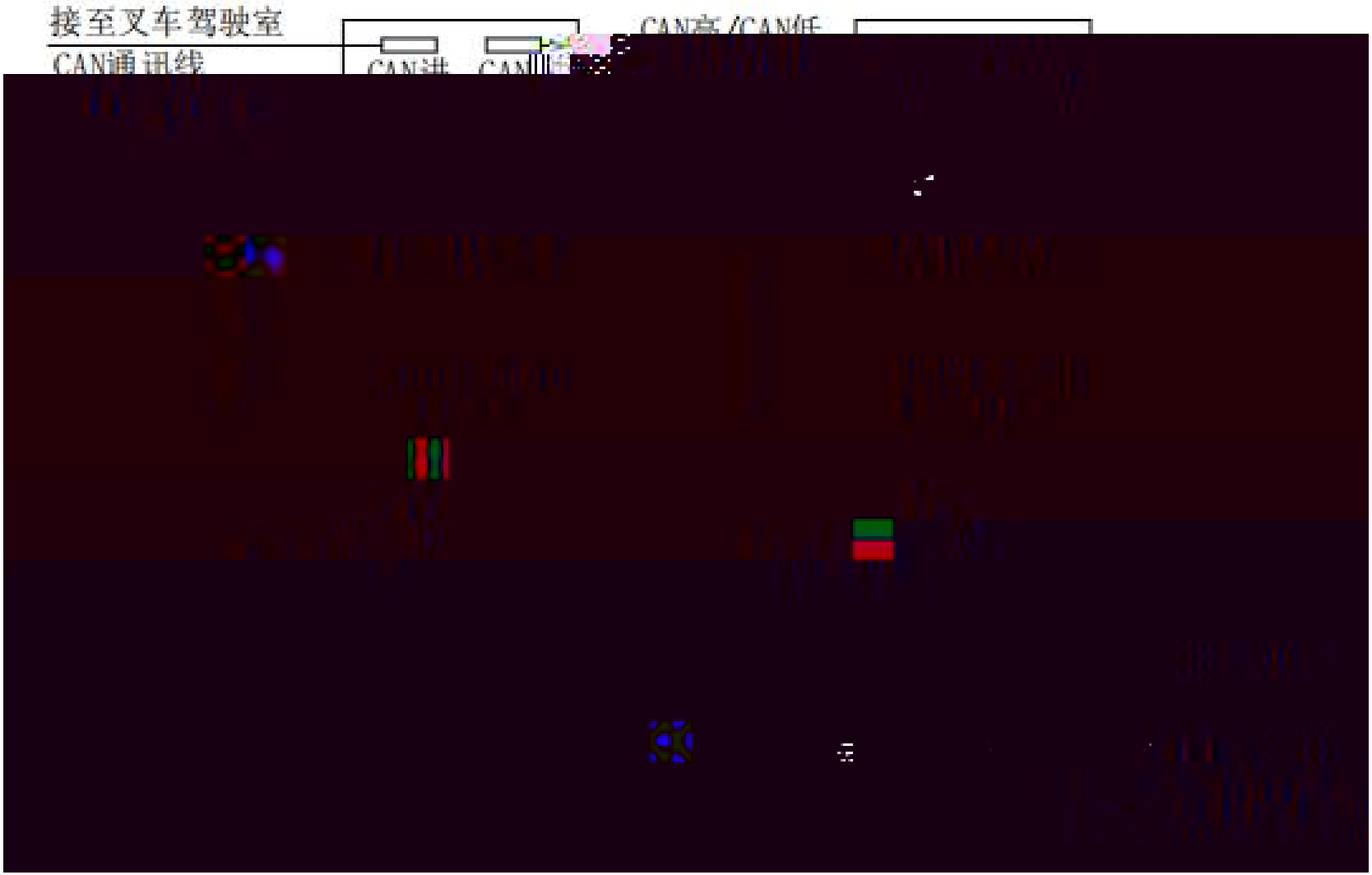
接至叉车驾驶室
CAN通讯线