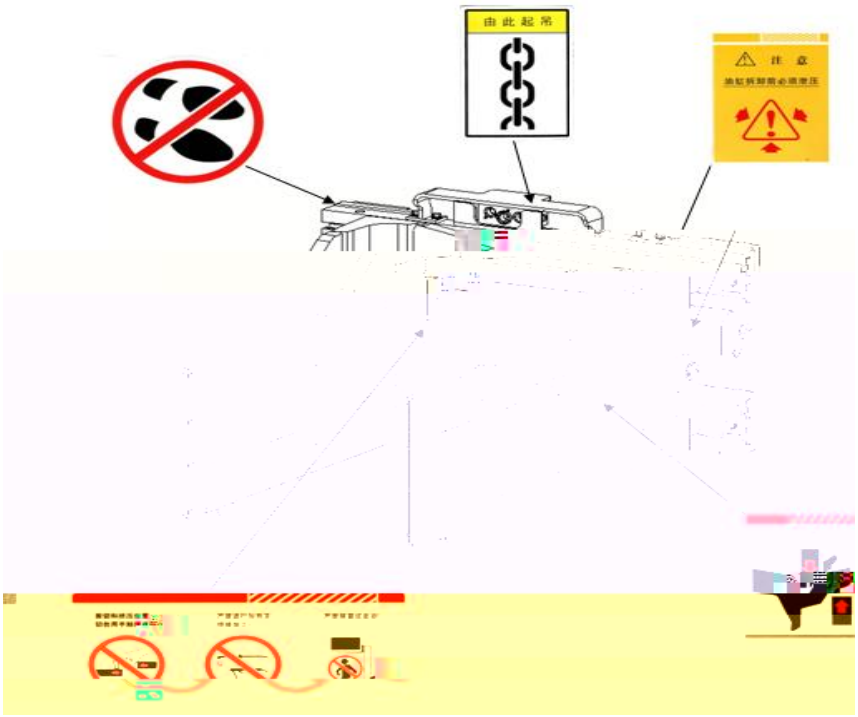
由此起吊
注 意

-
-
-
-
-
-
-
-
-
-
-

➢

➢

➢

➢

➢

⚠

[illegible]

⚠

⚠

	8.8	10.9	12.9
M10	45Nm	66Nm	77Nm
M12	77Nm	115Nm	135Nm
M16	190Nm	280Nm	330Nm
M20	385Nm	550Nm	640Nm

⚠

○

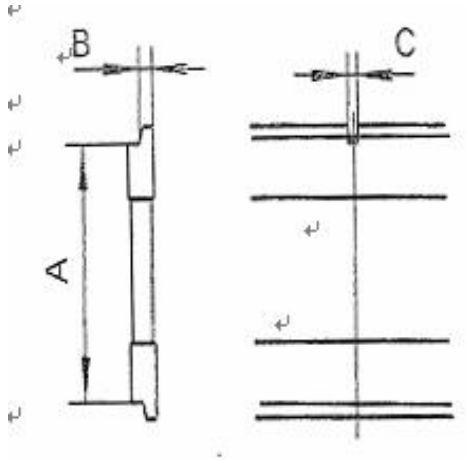
B
A
C

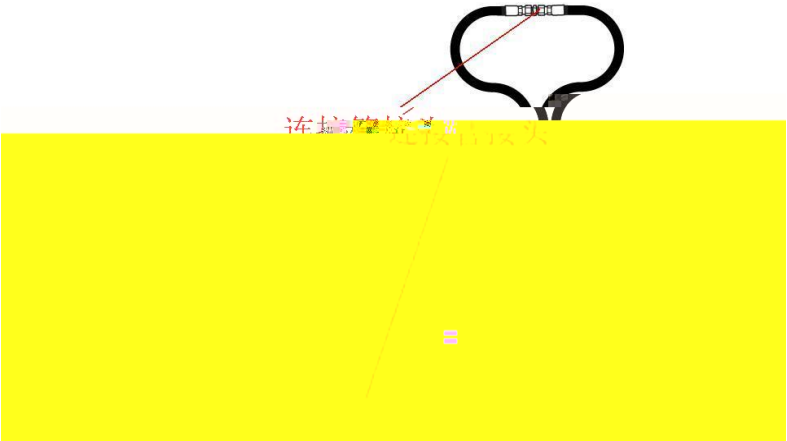
连接管路快换接头

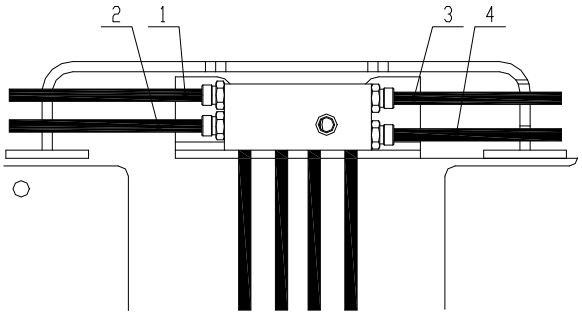
2
1
3
4

⚠

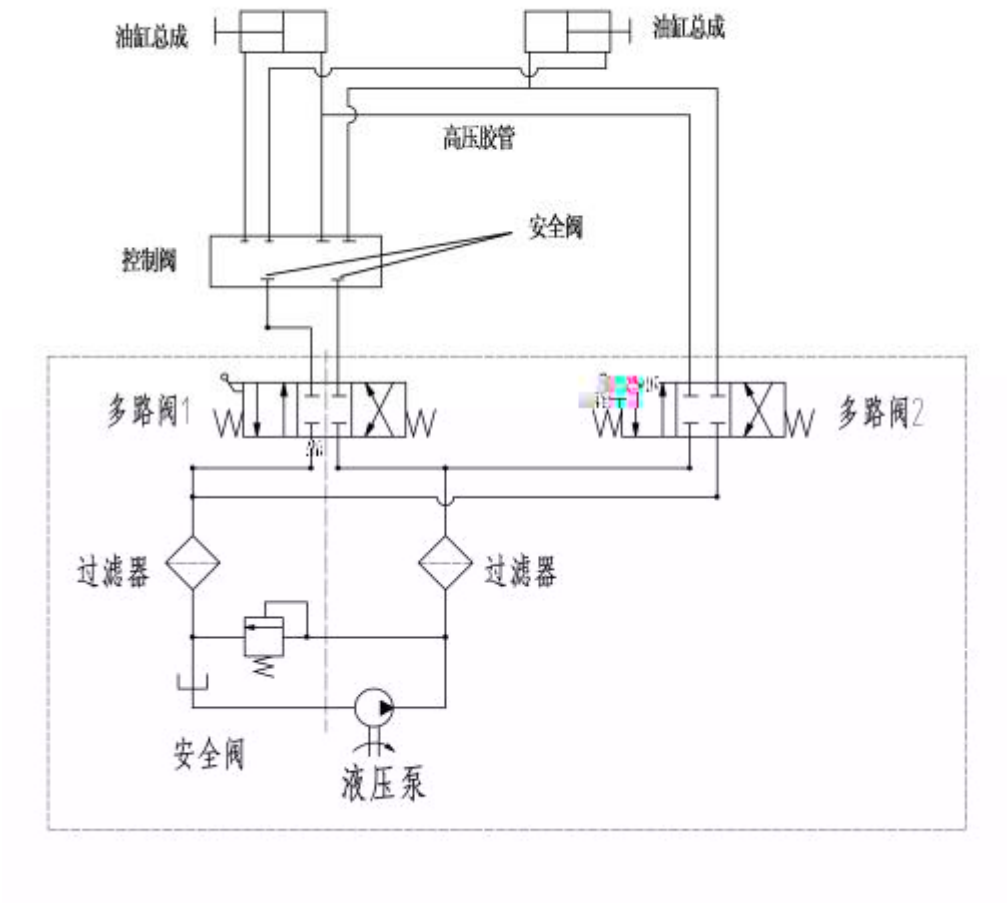
油缸总成
油缸总成
高压胶管
安全阀
控制阀
多路阀1
多路阀2
过滤器
过滤器
安全阀
液压泵

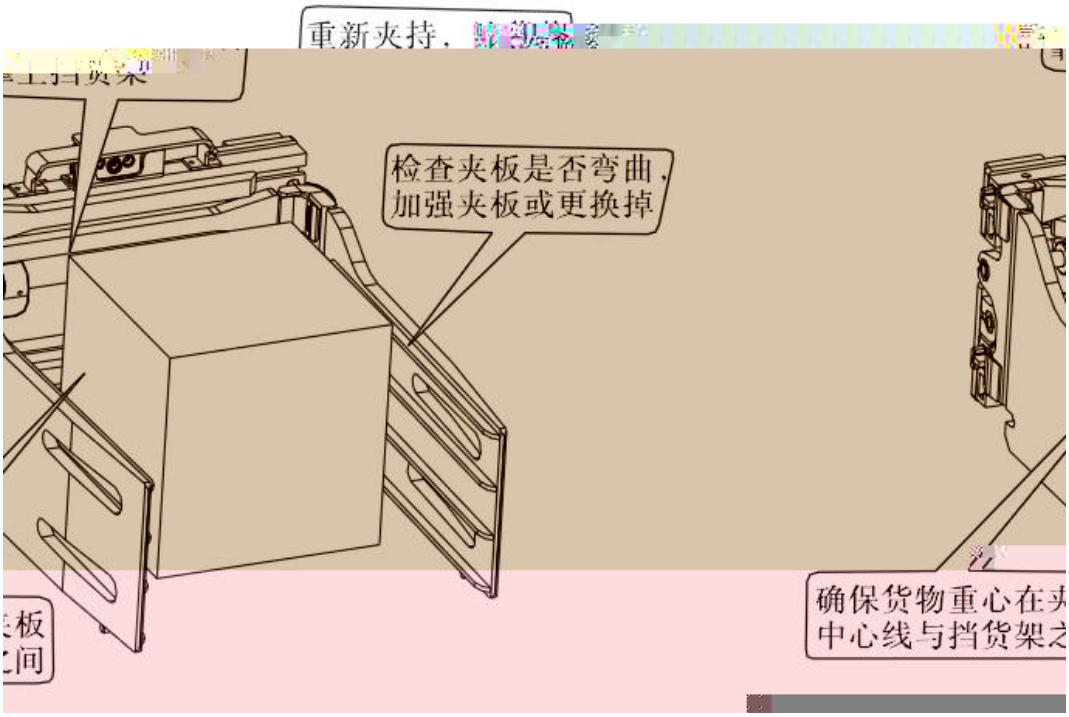
重新夹持，
检查夹板是否弯曲，
加强夹板或更换掉
确保货物重心在夹
中心线与挡货架之

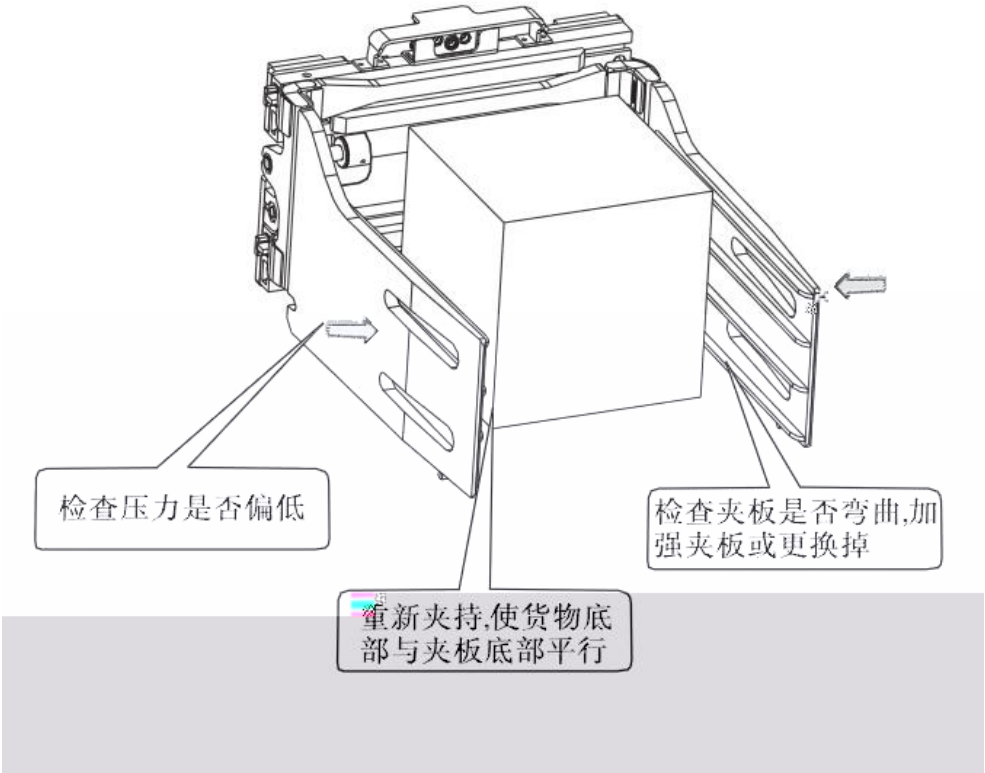
检查压力是否偏低
检查夹板是否弯曲,加
强夹板或更换掉
重新夹持,使货物底
部与夹板底部平行