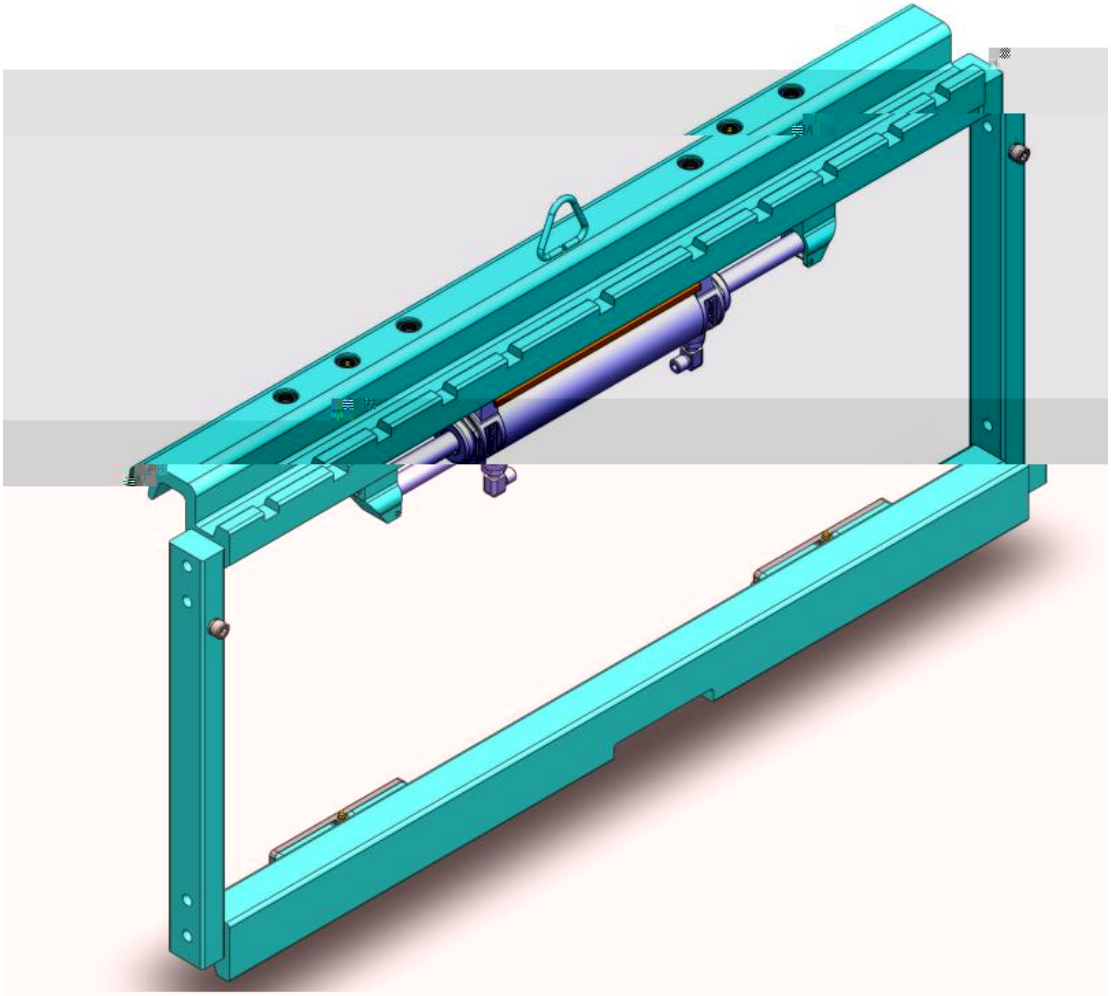

……

……

……

……

……

……

……

……

……

……

……

✧

✧

✧

✧

✧

✧

✧

⚠

⚠

⚠

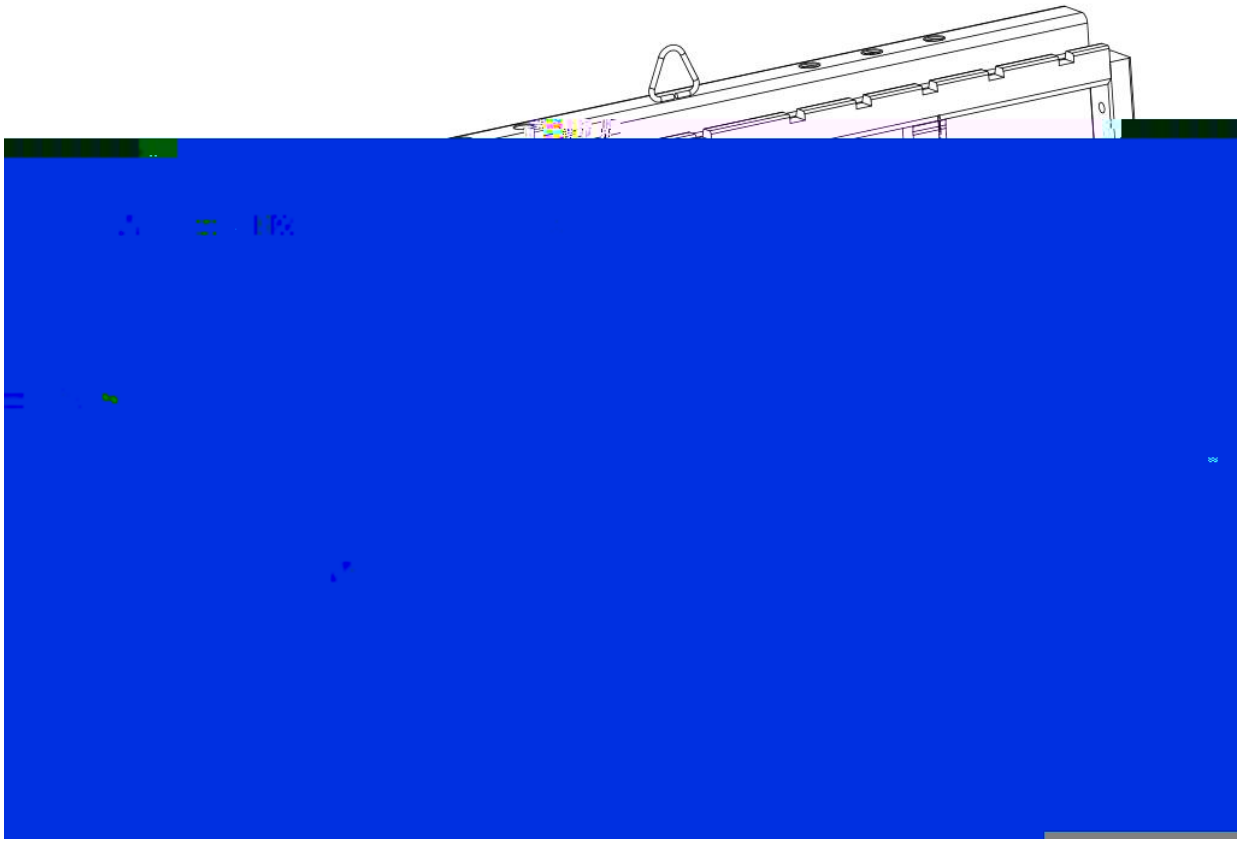

	LC15KA		LC20KA		LC30KA	